N 1915

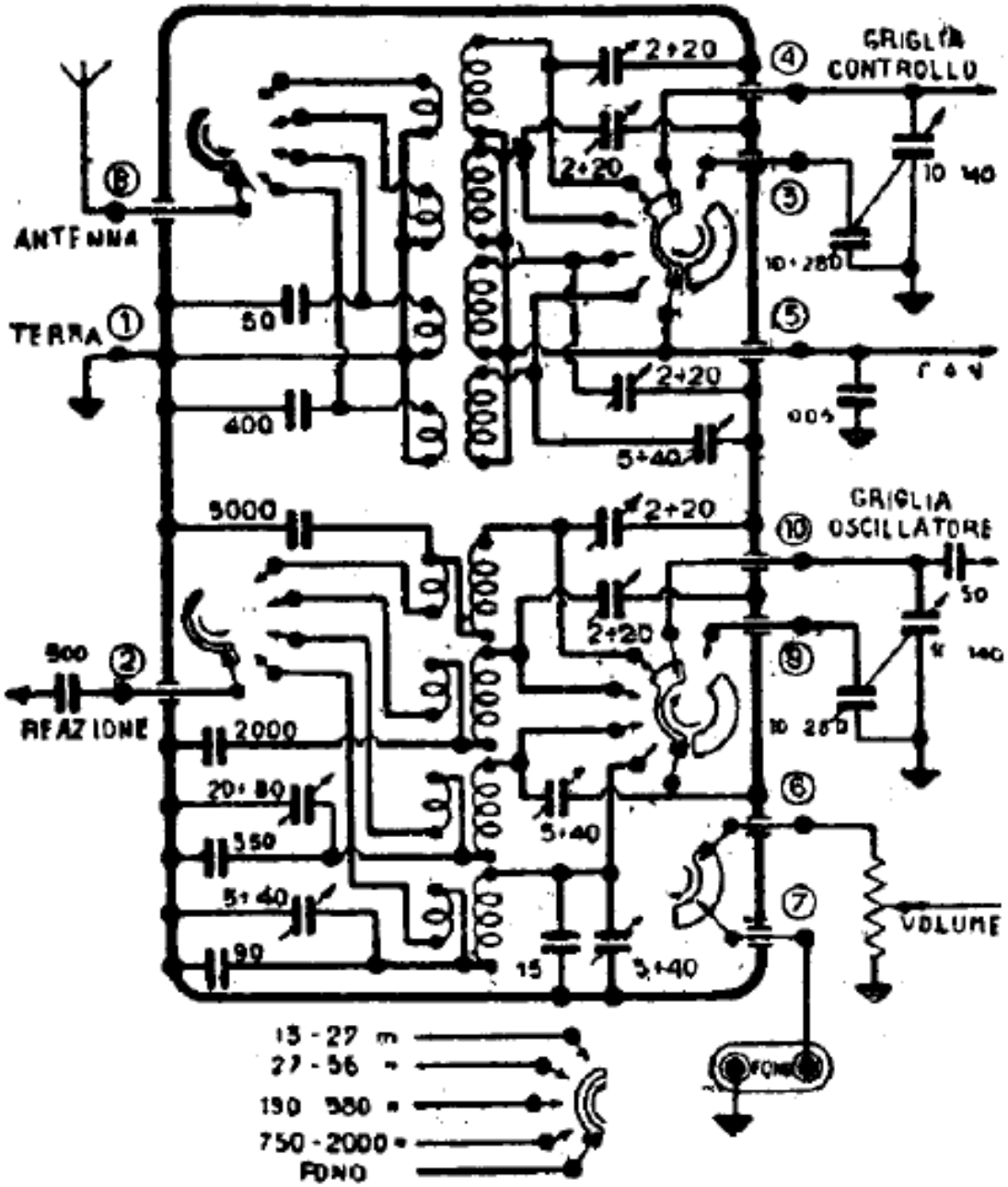
GRIGLIA CONTROLLO
ANTENNA
TERRA
GRIGLIA OSCILLATORE
REAZIONE
VOLUME
FONO
13 - 27 m
27 - 56 "
190 580 "
750 - 2000 "
FONO

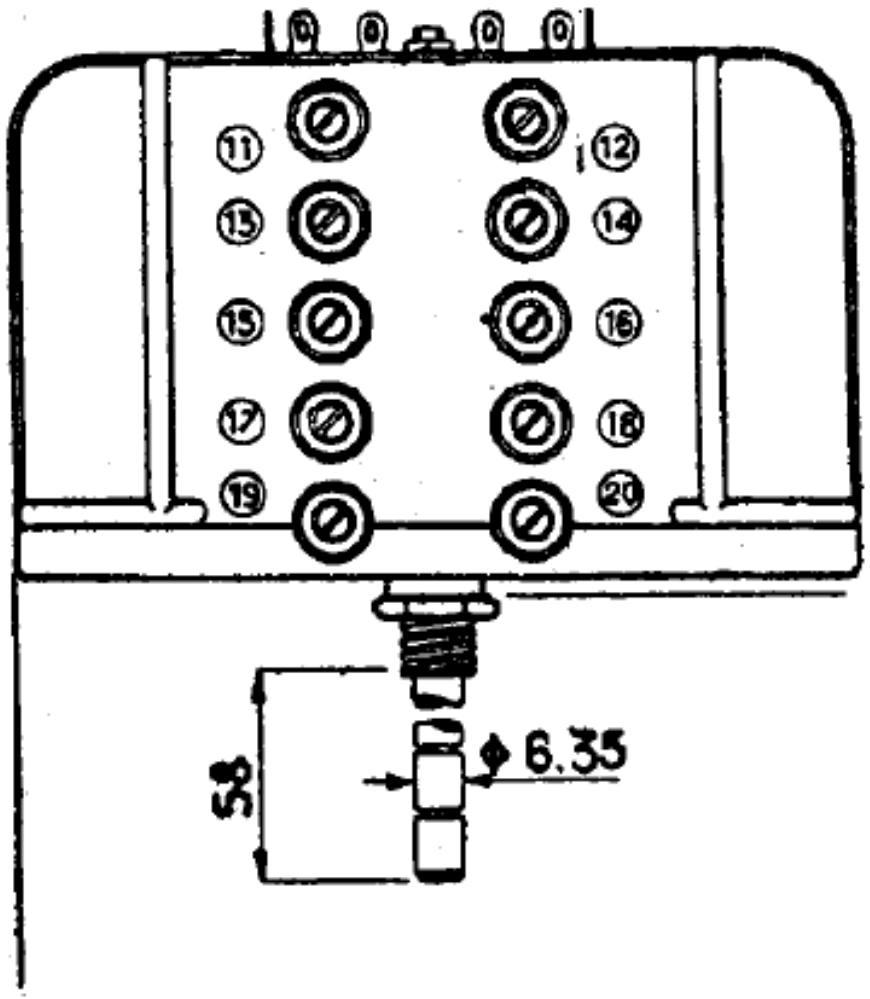
6.35
58